Caldaie automatiche Serie PU

PU

- **Alta efficienza**
- **Combustione ecologica**
- **Combustibili utilizzabili: pellet, grano**
- **Modulazione potenza (dal 25% al 100%)**
- **Manutenzione minima**
- **Controllabile dal vs. termostato**
- **Controllo pompa esterna**
- **Possibilità di riscaldamento acqua sanitaria**
- **Possibilità di montaggio tramoggia pellet sul lato destro o sinistro della caldaia**
- **Bruciatore dinamico (possibilità di bruciare pellet di bassa qualità)**

La costruzione di questa termostufa a pellet assicura un'alta affidabilità, durata nel tempo e facilità di utilizzo. Le termostufe MAGA PU raggiungono un rendimento dell'89%. Il corpo caldaia è in acciaio 5 mm. Il bruciatore è sul fianco caldaia. La centralina in dotazione regola anche il funzionamento della pompa riscaldamento e quella di carico bollitore ACS. Grazie al controllo elettronico, il consumo di combustibile viene ridotto al minimo necessario per un migliore rendimento. La caldaia è regolabile con termostato ambiente. La durata di un serbatoio di pellet è in media di 2 – 5 giorni (variabile in base al tipo di combustibile usato). La termostufa è dotata di una valvola di sicurezza per scarico termico in caso di prolungato fermo impianto di riscaldamento.

www.magasro.sk

Parametri tecnici

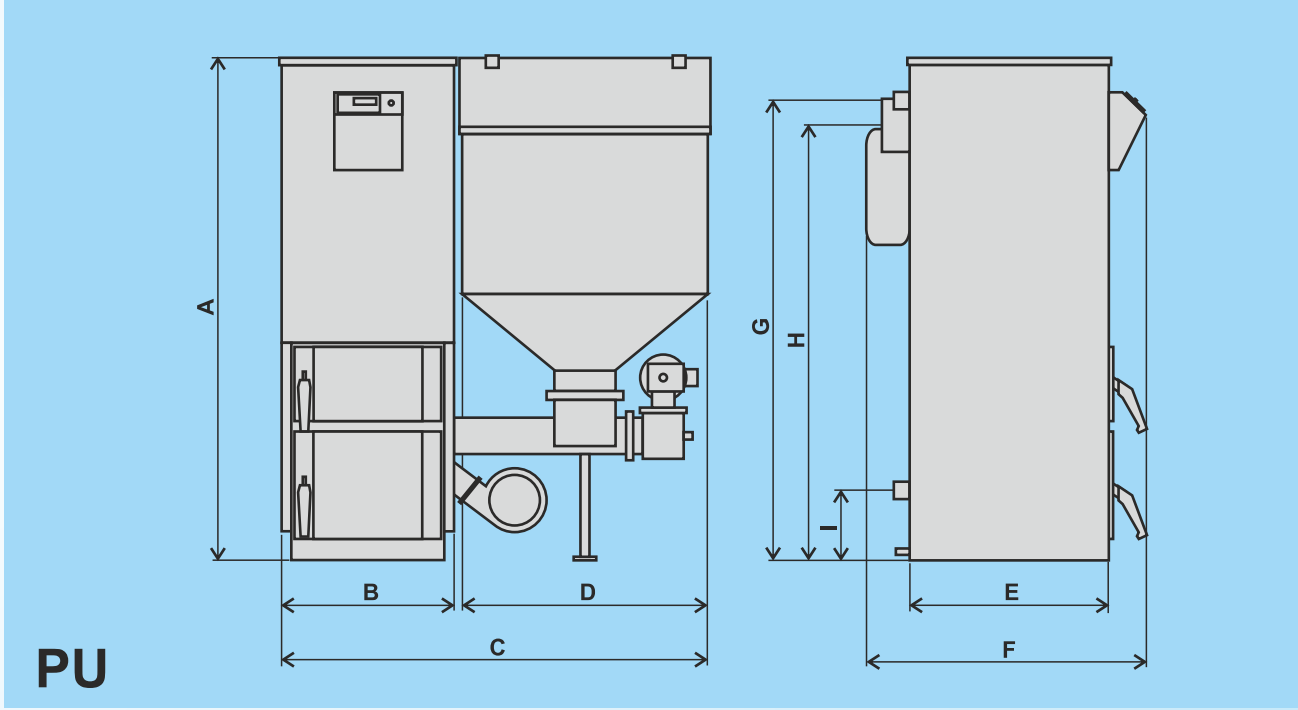

Tipo di Caldaia		PU 25	PU 50
Dimensioni: A	mm	1390	1560
B	mm	540	650
C	mm	1190	1350
D	mm	620	670
E	mm	620	750
F	mm	950	1120
G	mm	1270	1420
H	mm	1180	1340
I	mm	110	110
Potenza	kW	25	50
Capacità serbatoio	dm^3	350	450
Tiraggio del Camino	Pa	12	15
Canna fumaria	mm	160	
Collegamento		6/4"	
Massa	kg	410	600
Ingresso	W	230	
Efficienza	%	86-89	
Combustibile		pellet di legno, carbone, grano	
Il consumo di carburante approssimativa per stagione	prm	pellet 5 - 7 ton carbone 4 - 6 ton	pellet 9 - 12 ton carbone 8 - 10 ton

Il produttore non e responsabile di eventuali errori di stampa

FABBRICANTE:

MAGA s.r.o., Samuela Kollára 86
979 01 Čerenčany – Rimavská Sobota
Slovak Republic
Mobil: 00421 917465298
Tel.: 00421- 47 56 34 798
e-mail: sales@magasro.sk
www.magasro.sk

CONCESSIONARIO: