Termostufa a legna in acciaio
Serie D

D

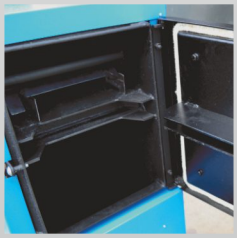

- **Possibilità di combustione di legna e scarti del legno**
- **Profondità camera di combustione fino a 550 mm (D28, D35)**
- **Alta efficienza – basso consumo di combustibile**
- **Controllo termostatico**
- **Griglia di scarico**
- **Controllo tiraggio dei fumi**
- **Facile da usare e da pulire**
- **Funziona senza elettricità**
- **Lungo tempo di combustione**

La termostufa a legna D è adatta per il riscaldamento di appartamenti, case e altri edifici. La termostufa è progettata per utilizzare esclusivamente legna come combustibile. Ogni tipo di legna secca può essere usato come combustibile, in particolare ciocchi dalla lunghezza massima di 550 mm (D28 e D35). È possibile usare legna di grosso diametro, riducendo il rendimento ma allungando il tempo di combustione. Un vantaggio di questo prodotto è nelle ampie dimensioni della tramoggia e della apertura di alimentazione. Il corpo della termostufa è composto da una lastra d'acciaio di alta qualità dello spessore di 5 mm (spessore delle pareti della camera di combustione, a contatto con l'acqua e il fuoco), e da una lastra spessa 3 mm (spessore delle pareti che sono a contatto solo con l'acqua). L'isolamento è composto da una lastra d'acciaio da 1 mm. La regolazione della potenza è gestita in sicurezza dal regolatore termostatico. Il dissipatore di calore con la funzione di raffreddamento previene il surriscaldamento. La termostufa D è perfetta per integrare altre fonti di riscaldamento con una spesa adeguata.

www.magasro.sk

Parametri tecnici

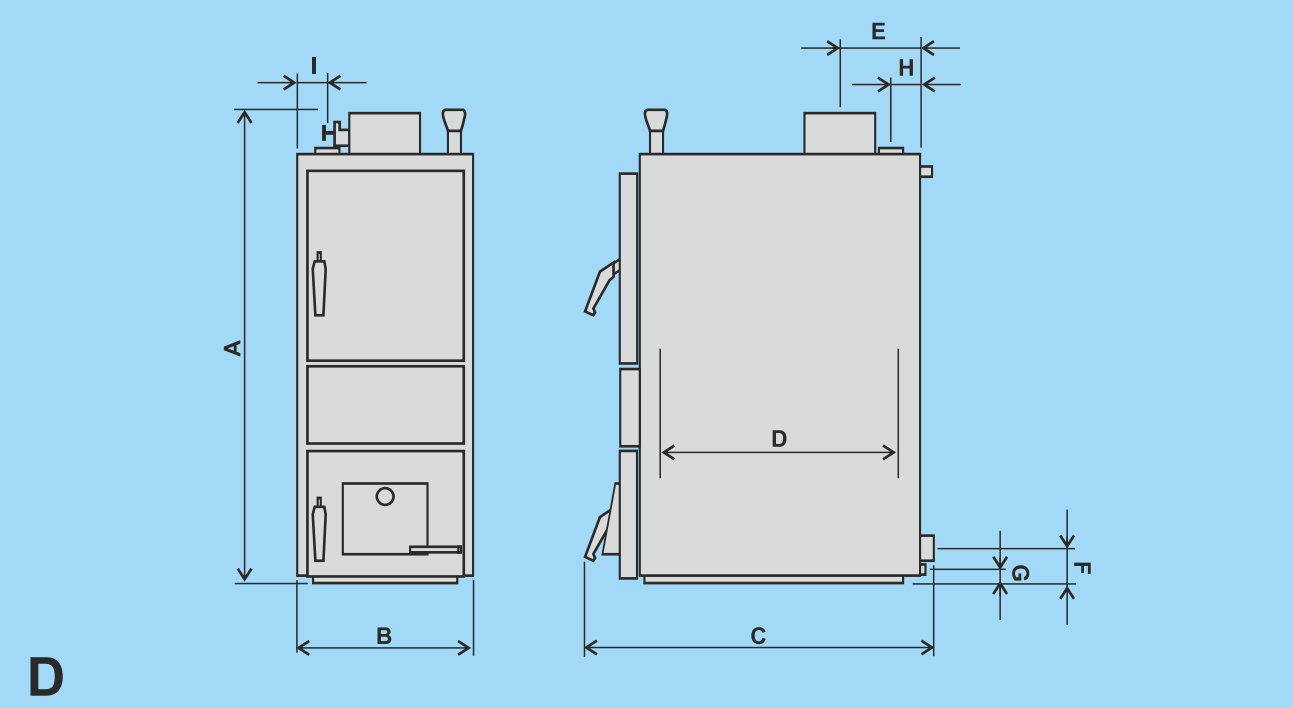

Tipo di caldaia		D 17	D 23	D 28	D 35
Dimensioni: A	mm	1100	1100	1100	1100
B	mm	425	425	425	525
C	mm	600	700	800	800
D	mm	350	450	550	550
E	mm	195	195	195	195
F	mm	105	105	105	105
G	mm	85	85	85	85
H	mm	90	90	90	90
I	mm	90	90	90	90
Potenza	kW	17	23	28	35
Potenza massima	kW	18	25	31	37
Superficie di scambio del calore	m^2	1,5	1,9	2,4	3,2
Volume camera di combustione	dm^3	50	65	80	106
Tiraggio	Pa	15 - 20	15 - 20	15 - 20	15 - 20
Max pressione acqua	MPa	0,2	0,2	0,2	0,2
Peso	kg	160	180	200	260
Diametro canna fumaria	mm	159	159	159	159
Efficienza	%	75	75	75	75
Combustibile		Legna asciutta con valore calorifico 15-17 MJ/kg			
Consumo medio legna	Kg/h	4,8	6,5	8	11
Lunghezza massima ceppi ø 60-120 mm	mm	300	400	500	500

Il produttore non e responsabile di eventuali errori di stampa

FABBRICANTE:

MAGA s.r.o., Samuela Kollára 86
979 01 Čerenčany – Rimavská Sobota
Slovak Republic
Mobil: 00421 917465298
Tel.: 00421- 47 56 34 798
e-mail: sales@magasro.sk
www.magasro.sk

CONCESSIONARIO: