Perché COMPACT?

Perché hanno tutto ciò che serve nel minimo ingombro.

ecoCOMPACT | auroCOMPACT | auroCOMPACT a svuotamento

Perché Vaillant guarda lontano.

2014. Vaillant compie 140 anni.

140 anni segnati da alcune tappe che hanno tracciato l'evoluzione dell'azienda.
Nel 1874 Johann Vaillant fonda l'azienda di famiglia.
Nel 1894 Johann Vaillant ottiene il brevetto per lo scaldabagno a gas a camera stagna.
Il 1924 vede la nascita della prima caldaia per il riscaldamento domestico.
Vaillant non ha mai smesso di crescere, di pensare, di creare destinando sempre di più gli investimenti nella produzione in Germania di energie rinnovabili, come pompe di calore e collettori solari.
Tra i vari prodotti all'avanguardia vi sono anche sistemi a zeolite, sistemi di riscaldamento basati su celle a combustibile e micro-cogeneratori.
Il Gruppo è ancora oggi a conduzione familiare ed ha sempre la propria sede a Remsheid in Germania, dove 140 anni fa Johann Vaillant ha dato inizio all'azienda che comprende Vaillant e altri sette brand globali nel settore del riscaldamento.

vaillant.it

Da 140 anni, lo stesso impegno:
sistemi Vaillant
sempre più efficienti e sostenibili.

mce mostra convegno expocomfort
18-21 Marzo 2014 | Fiera Milano Quartiere Rho
Padiglione 5 • Stand A01

Le migliori tecnologie a servizio del comfort. Ecco quello che facciamo.

La tecnologia di Vaillant è da sempre votata alla scelta giusta: quella che fa star bene.
Da generazioni Vaillant si prende cura del comfort. E continuerà a farlo, miscelando forza innovativa, qualità tedesca ed esperienza. Vaillant ti regala la libertà di goderti tutto il benessere senza pensieri.
I suoi 140 anni sono la migliore garanzia per il futuro.

La soddisfazione di fare la cosa giusta.

140 ANNI QUALITÀ TEDESCA Vaillant

Riscaldamento · Climatizzazione · Energie Rinnovabili

Perché Vaillant guarda lontano.

COMPACT

La soluzione più compatta per riscaldamento e acqua calda

La gamma: ecoCOMPACT VSC 256/5-5 100, auroCOMPACT VSC S 256/5-5 150 e auroCOMPACT VSC D 346/5-5 200 "a svuotamento"

Soluzioni flessibili per un comfort sicuro

Vaillant è stata la prima azienda a proporre sul mercato prodotti compatti per il comfort domestico.
E le nuove ecoCOMPACT e auroCOMPACT contengono tutte le migliorie sviluppate dall'esperienza di questi anni.
La serie COMPACT infatti identifica la sintesi della migliore tecnologia Vaillant: i nuovi modelli contengono lo stesso modulo a condensazione della gamma ecoBLOCK plus ed un bollitore di ultimissima generazione.
Si caratterizzano per la straordinaria compattezza grazie allo sviluppo "tutto all'interno" che ha consentito di inserire in un unico involucro: l'unità bollitore, la caldaia e tutti i vari componenti ed eventuali accessori rendendo queste nuove soluzioni estremamente facili da installare e manutenere.
Le nuove COMPACT sono state progettate per soddisfare i requisiti della normative europee che entreranno in vigore nel 2015 dimostrando l'attitudine innata di Vaillant ad anticipare il futuro.

Design di alta qualità

Tutta la tecnologia innovativa che caratterizza le nuove ecoCOMPACT e auroCOMPACT è racchiusa in un involucro dal design compatto ed accattivante che garantisce una perfetta accessibilità grazie al sistema innovativo "magic flap".
Questo sorprendente sistema permette un'apertura dello sportello sia dal lato sinistro sia dal lato destro, senza cerniere.
L'utilizzo di materiali di qualità e di componenti Vaillant rendono le nuove caldaie affidabili e sicure.
Il design interno, molto ordinato e funzionale, è stato studiato per migliorare le attività di installatori e manutentori riducendo la complessità nelle operazioni. Di design è anche il nuovo "split concept" ovvero la possibilità di separare gli apparecchi in due parti con semplici operazioni per facilitare il trasporto in locali piccoli.

Una generazione che si allarga

ecoCOMPACT mantiene le sue performance per la produzione di acqua calda sanitaria con il classico bollitore da 90 litri e le aumenta con nuovi modelli arrivando a 150 litri di capacità. Le potenze per il riscaldamento sono state ottimizzate a 25kW e 34kW con un ampio campo di modulazione.
auroCOMPACT rinnova la tecnologia solare pressurizzata ed introduce la tecnologia "a svuotamento" con una nuova taglia di bollitore: 200 litri. Anche per la serie auroCOMPACT le potenze disponibili sono: 25kW e 34kW.
Nonostante l'incremento di potenza e capacità dei bollitori Vaillant ha lavorato sul design ottimizzando lo spazio interno in modo da contenere tutti i componenti del circuito solare e sanitario.

Modelli	ecoCOMPACT VSC	ecoCOMPACT VSC	auroCOMPACT VSC S	auroCOMPACT VSC S	auroCOMPACT VSC D
Potenze	25 - 34 kW	25 - 34 kW	25 kW	25 - 34 kW	25 - 34 kW
Campo di modulazione	1:8	1:8	1:8	1:8	1:8
Capacità bollitore	90 l	90 l - 150 l	141 l	185 l	185 l
Tecnologia solare	--	--	Pressurizzata	Pressurizzata	A svuotamento
Vaso espansione sanitario integrato	4	4	5	8	8
Vaso espansione riscaldamento integrato	15	15	15	15	15
Vaso espansione solare integrato	--	--	18+6	18+6	18+6

Scegliere COMPACT conviene

Meno ingombro più efficienza

Le migliori prestazioni in spazi ridotti

Le unità Vaillant COMPACT soddisfano le richieste di comfort in case mono e bifamiliari in modo eccellente. Le COMPACT si avvalgono della miglior tecnologia a condensazione per un impianto di riscaldamento, ovvero: uno scambiatore di calore in acciaio inossidabile ad alta efficienza (fino a 109%), un ampio campo di modulazione (1:8), le pompe ad alta efficienza e il sistema di combustione ELGA che permette l'auto-adattamento alle reali richieste dell'impianto.

La flessibilità di comfort sanitario, grazie al nuovo bollitore a stratificazione con tre differenti capacità (90, 150, 200 litri), assicura una rapida e continua disponibilità di acqua calda con una produzione istantanea fino a 35 l/min.
Le dispersioni sono quasi annullante grazie ad un eccellente isolamento garantito dall'aumento di spessore (fino a 6 cm) del materiale isolante.
Questa miglioria consente una diminuzione dei consumi elettrici e di gas.
auroCOMPACT, in combinazione ai collettori piani auroTHERM, garantisce un comfort sostenibile sfruttando al meglio l'energia solare e rappresenta la soluzione ideale per famiglie con un massimo di cinque persone.

Ridotti consumi

L'efficiente scambiatore di calore, che garantisce ridotte perdite di carico, unitamente alla pompa ad alta efficienza permettono portate maggiori riducendo sensibilmente la rumorosità e il consumo energetico.
Il mercato richiede sempre maggior flessibilità e affidabilità, alta qualità dei prodotto e ridotti costi di funzionamento: tutte le COMPACT rispondono a queste richieste grazie alla nuova elettronica installata e le pompe ad alta efficienza.

Pompa ad alta efficienza

Le pompe di circolazione convenzionali utilizzano molta energia elettrica durante il funzionamento.
I modelli ecoCOMPACT e auroCOMPACT montano una pompa ad alta efficienza la cui velocità di rotazione è controllata elettronicamente. Il consumo energetico può essere ridotto fino al 76% (vedi grafico sotto).
auroCOMPACT ha a bordo tre pompe di circolazione ed il consumo massimo complessivo è di solo 168 W.

Comfort efficiente

Il carico del bollitore a stratificazione è il modo più efficiente per immagazzinare l'energia termica per la produzione di acqua calda sanitaria.
Questo processo assicura una corrispondenza ottimale tra la temperatura di uscita dell'acqua e la temperatura desiderata riducendo i tempi di attesa e garantendo il risparmio energetico.
Vaillant ha sviluppato la funzione "Acqua Condens" che consente di caricare il bollitore mantenendo l'effetto della condensazione e riducendo i rischi di calcificazione.
Risparmio e sicurezza sono garantiti.

Gamma completa di accessori

Il design delle nuove COMPACT è stato progettato per integrare tutti gli accessori necessari per incrementare le performance dell'impianto.
La prima grande novità è la possibilità di installare un collettore di bilanciamento e due zone (dirette o miscelate) interne. Gli attacchi dei nuovi modelli hanno la stessa posizioni dei precedenti per ridurre notevolmente i tempi di installazione: è possibile quindi utilizzare i vecchi accessori per l'installazione idraulica, oppure il nuovo kit.
Integrabili in caldaia anche il kit di ricircolo e l'anodo elettrico.

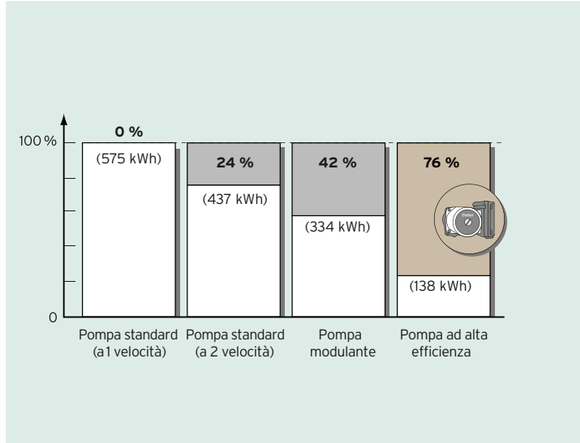

Consumo medio di energia in 1 anno

Pompa ad alta efficienza

ecoCOMPACT

Tanta acqua calda sanitaria sempre alla giusta temperatura

Piccole dimensioni, grande comfort

Piccola ma potente: questo principio si applica perfettamente ad ecoCOMPACT.
Con un'altezza di soli 1,32 m (90 llitri di bolllitore) e 1,64 m (150 litri di bollitore) è possibile installarla in qualsiasi ambiente con molta flessibilità. Con un ingombro minimo può riscaldare ambienti bifamiliari fino a 500 m^2 e garantire un elevato comfort sanitario con un unico apparecchio.

Soluzioni intelligenti a basso consumo

ecoCOMPACT è una caldaia con ampio campo di modulazione. Il sistema di combustione ELGA e la funzione di auto-adattamento alle reali richieste dell'impianto permettono un ridotto consumo di gas ed un notevole risparmio energetico.
I bollitori da 90 e 150 litri hanno un isolamento altamente performante che garantisce minime dispersioni; questo determina minori cicli di carica del bollitore riducendo ulteriormente il consumo di gas.
Le pompe ad alta efficienza integrate contribuiscono alla riduzione dei costi di operatività della caldaia.

Split Concept

In caso di necessità è possibile dividere la caldaia a basamento in due parti e trasportarle con comodità.
Ciò rende possibile l'inserimento della caldaia a basamento in ambienti con altezze ridotte come soffitte e mansarde.
Il peso durante il trasporto è ovviamente ridotto.

Termoregolazione ottimale

Grazie ai sistemi di termoregolazione si ottengono massimo comfort e alte prestazioni facilmente e senza sforzo.
I sistemi di termoregolazione calorMATIC sono estremamente intuitivi grazie ad una interfaccia chiara, davvero alla portata di tutti e possono essere alloggiati nella plancia della caldaia.
Un display intuitivo e una serie di programmi già stabiliti ne semplificano l'utilizzo e la programmazione.

auroCOMPACT

Il sistema solare che sta ovunque

Tutto all'interno!

La novità di auroCOMPACT è l'integrazione della tecnologia "drain back" (a svuotamento) che permette di sfruttare al meglio l'energia solare.
Questa tecnologia, svuotando automaticamente il circuito solare quando il bollitore è carico, elimina i problemi di surriscaldamento estivo dei collettori.
In inverno, invece, quando il sole non irraggia a sufficienza, il sistema drain-back consente di evitare possibili problemi legati al gelo.
auroCOMPACT è anche disponibile con tecnologia a circolazione forzata pressurizzata.

Tecnologia collaudata

All'interno di auroCOMPACT ci sono: pompe ad alta efficienza per il riscaldamento e immagazzinamento di carica, condensazione integrale, scambiatore di calore in acciaio inox.
Il tutto è coadiuvato da un efficiente isolamento termico che aumenta la prestazioni e garantisce estrema silenziosità di funzionamento.

auroCOMPACT è un vero "sistema solare compatto"

auroCOMPACT è dotata di serie di tutta la componentistica solare necessaria per un semplice e rapido collegamento ai collettori solari auroTHERM.
Così facendo si uniranno una potente caldaia a condensazione con accumulo a stratificazione solare integrato e un collettore solare piano auroTHERM ottenendo un vero sistema solare compatto.
Questo sistema sarà in grado di soddisfare tutte le necessità di riscaldamento e acqua calda sanitaria di una famiglia composta da quattro persone.
Tutto con ingombri domestici ridotti al minimo!

Collettori solari serie auroTHERM

I collettori auroTHERM plus, auroTHERM e auroTHERM pro si basano sulla collaudata tecnologia dei collettori piani e abbinano ottimo rapporto resa/costi a massima robustezza.
Le tecnologie produttive all'avanguardia, l'alta qualità dei materiali impiegati, la ricercatezza del design e l'estrema semplicità d'installazione elevano i collettori solari Vaillant ai vertici per prestazioni, rendimento e affidabilità.
Questi collettori dal peso di soli 38 kg, dalle dimensioni ridotte e dagli accessori esclusivi, sono facili, sicuri e rapidi da installare.
Il design minimale ed elegante fa sì che si integrino armoniosamente in ogni tipo di strutture di copertura.
Tutti i collettori solari Vaillant hanno il marchio Keymark, sono certificati CE secondo la normativa UNI-EN 12975 e sono garantiti per ben 5 anni.

Dati tecnici ecoCOMPACT

ecoCOMPACT	Unità	VSC 256/4-5 100	VSC 256/4-5 150	VSC 346/4-5 100	VSC 346/4-5 150
Potenza termica ridotta/nominale (80/60 °C)	kW	3,0 - 25,0	3,0 - 25,0	5,8 - 34,0	5,8 - 34,0
Potenza termica ridotta/nominale (40/30 °C)	kW	3,4 - 27,0	3,4 - 27,0	6,7 - 36,8	6,7 - 36,8
Potenza termica nominale in sanitario	kW	25,0	25,0	34,0	34,0
Portata termica ridotta/nominale (risc e acs)	kW	3,2 - 25,5	3,2 - 25,5	6,2 - 34,7	6,2 - 34,7
Rendimento nominale (80/60 °C)	%	98%	98%	98%	98%
Rendimento nominale (40/30 °C)	%	106%	106%	106%	106%
Rendimento al 30%	%	108%	108%	108%	108%
Stelle di rendimento (secondo Dir. 92/42/CEE)		★★★★	★★★★	★★★★	★★★★
Consumo a potenza nominale Metano G20	m3/h	2,7	2,7	3,67	3,67
Consumo a potenza nominale Propano G31	kg/h	1,98	1,98	2,69	2,69
Tenore NOx (Metano) - Classe	ppm	35 - 5	35 - 5	39 - 5	39 - 5
Prevalenza residua per l'impianto	mbar	250	250	250	250
Temperatura di regolazione mandata riscaldamento	°C	30 - 80	30 - 80	30 - 80	30 - 80
Temperatura di regolazione acqua calda bollitore	°C	35 - 65	35 - 65	35 - 65	35 - 65
Volume nominale bollitore	l	90	150	90	150
Portata continua	l/h	718	718	976	976
Capacità di prelievo acqua calda	l/10min	244	342	290	386
Dispersione bollitore in stand-by	kWh/24h	1,38	1,62	1,38	1,62
Potenza elettrica totale min-max	W	2,1 - 168	2,1 - 168	2,1 - 168	2,1 - 168
Raccordi riscaldamento, sanitario e gas	mm	G 3/4"	G 3/4"	G 3/4"	G 3/4"
Raccordo ricircolo	mm	G 3/4"	G 3/4"	G 3/4"	G 3/4"
Altezza	mm	1320	1640	1320	1640
Profondità / Larghezza	mm	693 - 599	693 - 599	693 - 599	693 - 599
Peso a vuoto - Peso totale	kg	108 - 202	129 - 284	112 - 206	131 - 287

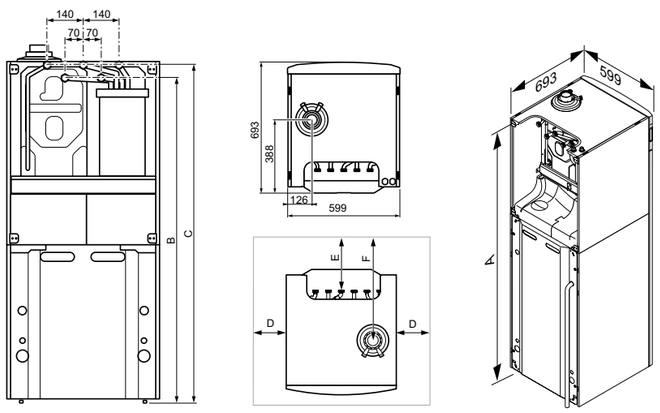

Misure	Unità	VSC 100	VSC 150
A	mm	1.320	1.640
B	mm	1.255	1.577
C	mm	1.305	1.627
D	mm	20	20
E	mm	160	160
F	mm	425	425

Dati tecnici auroCOMPACT

auroCOMPACT	Unità	VSC S 256/4-5 150	VSC S 256/4-5 200	VSC S 346/4-5 200	VSC D 256/4-5 200	VSC D 346/4-5 200
Tecnologia		Pressurizzata	Pressurizzata	Pressurizzata	A svuotamento	A svuotamento
Potenza termica ridotta/nominale (80/60 °C)	kW	3,0 - 25,0	3,0 - 25,0	5,8 - 34,0	3,0 - 25,0	5,8 - 34,0
Potenza termica ridotta/nominale (40/30 °C)	kW	3,4 - 27,0	3,4 - 27,0	6,7 - 36,8	3,4 - 27,0	6,7 - 36,8
Potenza termica nominale in sanitario	kW	25,0	25,0	34,0	25,0	34,0
Portata termica ridotta/nominale (risc e acs)	kW	3,2 - 25,5	3,2 - 25,5	6,2 - 34,7	3,2 - 25,5	6,2 - 34,7
Rendimento nominale (80/60 °C)	%	98%	98%	98%	98%	98%
Rendimento nominale (40/30 °C)	%	106%	106%	106%	106%	106%
Rendimento al 30%	%	108%	108%	108%	108%	108%
Stelle di rendimento (secondo Dir. 92/42/CEE)		★★★★	★★★★	★★★★	★★★★	★★★★
Consumo a potenza nominale Metano G20	m3/h	2,7	2,7	3,67	2,7	3,67
Consumo a potenza nominale Propano G31	kg/h	1,98	1,98	2,69	1,98	2,69
Tenore NOx (Metano) - Classe	ppm	35 - 5	35 - 5	35 - 5	35 - 5	39 - 5
Prevalenza residua per l'impianto	mbar	250	250	250	250	250
Temperatura regolazione mandata riscaldamento	°C	30 - 80	30 - 80	30 - 80	30 - 80	30 - 80
Temperatura di regolazione acqua calda bollitore	°C	35 - 65	35 - 65	35 - 65	35 - 65	35 - 65
Volume nominale bollitore	l	141	185	185	185	185
Serpentina solare superficie - volume	m^2 - l	1,06 - 7	1,3 - 8,6	1,3 - 8,6	1,3 - 8,6	1,3 - 8,6
Portata continua	l/h	718	718	976	718	976
Capacità di prelievo acqua calda	l/10min	215	241	285	241	285
Dispersione bollitore in stand-by	kWh/24h	1,83	1,91	1,91	1,91	1,91
Potenza elettrica totale min-max	W	4,1 - 238	4,1 - 238	4,1 - 238	4,1 - 238	4,3 - 238
Raccordi riscaldamento, sanitario, gas e solare	mm	G 3/4"	G 3/4"	G 3/4"	G 3/4"	G 3/4"
Raccordo ricircolo	mm	G 3/4"	G 3/4"	G 3/4"	G 3/4"	G 3/4"
Altezza	mm	1640	1880	1880	1880	1880
Profondità - Larghezza	mm	693 - 599	693 - 599	693 - 599	693 - 599	693 - 599
Peso a vuoto - Peso totale	kg	161 - 307	171 - 360	173 - 363	171 - 360	173 - 363

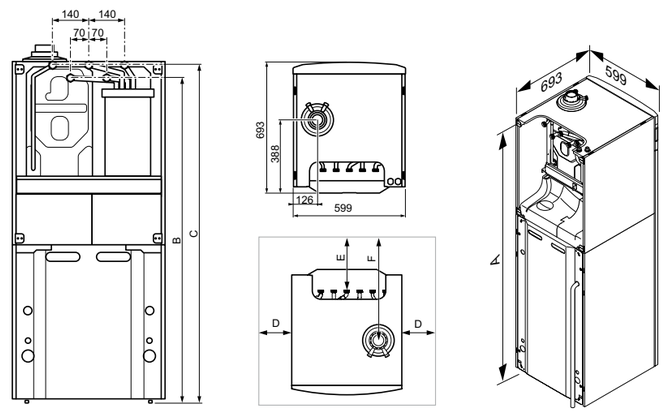

Misure	Unità	VSC 150	VSC 200
A	mm	1.640	1.880
B	mm	1.577	1.816
C	mm	1.627	1.866
D	mm	20	20
E	mm	160	160
F	mm	425	425

I servizi esclusivi Vaillant

Qualità ed efficienza tedesca anche nell'assistenza.

Da più di 20 anni Vaillant annovera una capillare ed efficiente rete di circa 500 Centri Assistenza Tecnica Ufficiali distribuiti su tutto il territorio nazionale: i **Vaillant Service**.
240 sono esclusivisti Vaillant, di questi, 112 sono **Vaillant Service Plus**, professionisti del calore ulteriormente selezionati per l'eccellente livello di servizio reso sia agli utenti sia agli installatori.
Gli shoow-room Vaillant Service Plus sono 150.

Vaillant Service plus

I Vaillant Service Plus offrono un servizio altamente qualificato:

- Interventi entro le 24 ore dalla chiamata
- L'esclusivo servizio "**7 Giorni No Stop**" per assicurare reperibilità costante e rapidità d'intervento ogni giorno della settimana durante il periodo di riscaldamento
- Formule personalizzate di manutenzione e assistenza
- Supporto nella gestione delle pratiche per ottenere le detrazioni fiscali
- L'estensione della **Garanzia** a **7 Anni**

QUI RICAMBI ORIGINALI — QUI RICAMBI ORIGINALI PER I TUOI APPARECCHI VAILLANT

PROGRAMMA VAI SERENO — ABBONAMENTI PERSONALIZZATI DI ASSISTENZA E MANUTENZIONE

GARANZIA 7 ANNI RISCHIO ZERO — PROGRAMMA DI ESTENSIONE DELLA GARANZIA A 7 ANNI

7 GIORNI NO STOP — ASSISTENZA 7 GIORNI NO STOP NEI MESI DEL RISCALDAMENTO

Nel 2008 Vaillant ha creato una selezionata rete di centri specializzati in prodotti ed impianti ad energie rinnovabili: gli ecopoint.
Gli ecopoint offrono consulenza in fase di progettazione, informazioni su incentivi e convenzioni, supporto nella realizzazione degli impianti, programmi di manutenzione ed assistenza.

ecopoint
Specialisti in Energie Rinnovabili

Per maggiori informazioni sui servizi Vaillant collegati al sito www.vaillant.it oppure chiama il Servizio Clienti Vaillant al numero verde 800-088766

Vaillant Group Italia S.p.A. unipersonale ▮ Società soggetta all'attività di direzione e coordinamento della Vaillant GmbH
Via Benigno Crespi 70 ▮ 20159 Milano ▮ Tel. 02 / 69 71 21 ▮ Fax 02 / 69 71 25 00
Registro A.E.E. IT08020000003755 ▮ Registro Pile IT09060P00001133 ▮ www.vaillant.it ▮ info.italia@vaillantgroup.it

02/2014 - COMPACT - LE-0368/25
Pubblicazione gratuita fuori commercio - I dati contenuti in questo prospetto sono forniti a titolo indicativo. La Vaillant si riserva di modificare i dati nel presente prospetto senza preavviso. Questo prospetto pertanto non può essere considerato come un contratto in confronto di terzi.